EMM

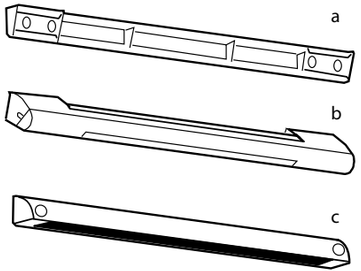

AERECO

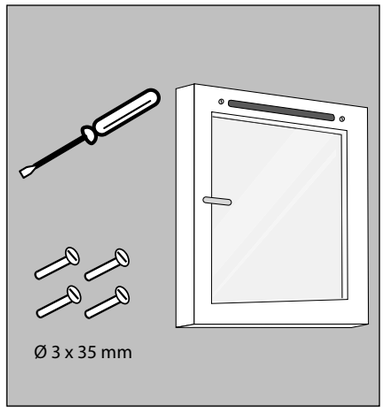

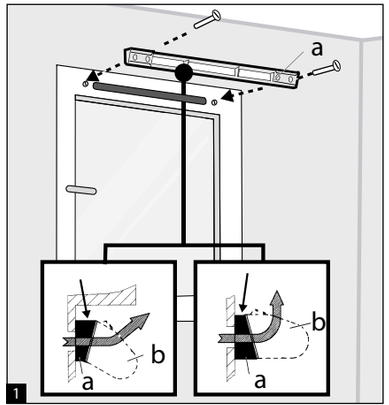

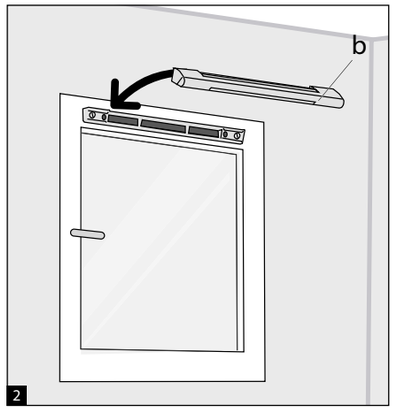

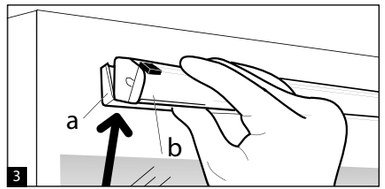

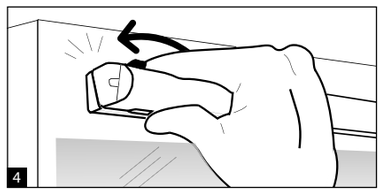

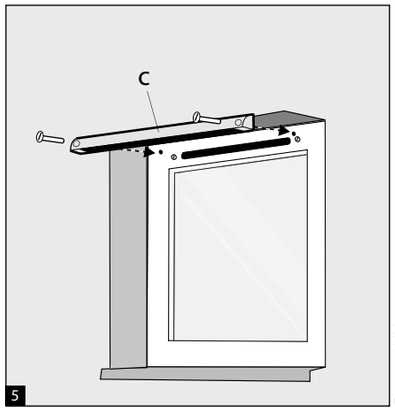

E 2787_HU